SR18M-2

SHANTUI
VALUE THAT WORKS

СЕРИЯ КАТКОВ

ДВИГАТЕЛЬ	6BTA5.9-C155
НОМИНАЛЬНАЯ МОЩНОСТЬ	114 КВТ ПРИ 2000 ОБ.
ЭКСПЛУАТАЦИОННАЯ МАССА	18 000 КГ

SHANTUI
VALUE THAT WORKS

SR18M-2 ГРУНТОВЫЙ КАТОК

ТЕХНИЧЕСКИЕ ХАРАКТЕРИСТИКИ

ДВИГАТЕЛЬ	SR18M-2	SR18MP-2
Модель	Cummins 6BTA5.9-C155	
Количество цилиндров	6	
Тип	4-тактный, прямой впрыск, водяное охлаждение	
Система подачи воздуха	с турбонаддувом	
Диаметр цилиндров / Ход поршня	102 мм / 120 мм	
Рабочий объем	5,9 л	
Номинальная мощность	114 кВт при 2000 об.	
Макс. крутящий момент	630 Н·м при 1500 об.	
Номинальный расход топлива	225 г/кВт·ч	
Механизм воздушного фильтра	2-ступенчатый, сухой	

ТРАНСМИССИЯ	SR18M-2	SR18MP-2
Тип	механический, с задним приводом	
Сцепление	гидравлическое усилие, пневматическое управление, многодисковый	
Трансмиссия	механическое управление	
Мост	сухого типа	
Шины	23.1-26-14PR / 20.5-25-16PR	
Макс. преодолеваемый подъем	45%	
Скорость вперед (I, II, III)	2,1 км/ч, 4,1 км/ч, 8,8 км/ч	
Скорость назад (I, II)	2,1 км/ч, 4,1 км/ч	

СИСТЕМА РУЛЕВОГО УПРАВЛЕНИЯ	SR18M-2	SR18MP-2
Тип	гидравлическая, шарнир поворота	
Давление системы	14 мПа	
Угол поворота	± 35°	
Угол колебания	± 12°	
Мин. радиус поворота	6100 мм	

ТОРМОЗНАЯ СИСТЕМА	SR18M-2	SR18MP-2
Рабочий тормоз	масляно-пневматический, ножной тормоз	
Стояночный тормоз	барабанного типа, ручной тормоз	
Аварийный тормоз	–	

ВИБРАЦИОННЫЙ ВАЛЕЦ	SR18M-2	SR18MP-2
Ширина	2140 мм	2140 мм
Диаметр	1550 мм	1752 мм
Толщина обечайки	40 мм	40 мм
Количество кулачков	–	154
Высота кулачков	–	95 мм

СИСТЕМА ВИБРАЦИИ	SR18M-2	SR18MP-2
Тип	гидростатический, электронное управление	
Насос вибрации	поршневой насос с измененной подачей, 55 мл/об.	
Мотор вибрации	поршневой мотор с определенной подачей, 55 мл/об.	
Давление системы	35 мПа	
Частота низкая	28 Гц	28 Гц
Частота высокая	32 Гц	32 Гц
Амплитуда большая	2,0 мм	1,8 мм
Амплитуда малая	1,0 мм	0,9 мм
Макс. уплотняющее усилие	330 кН	330 кН
Мин. уплотняющее усилие	240 кН	240 кН

ЗАПРАВОЧНЫЕ ЕМКОСТИ	SR18M-2	SR18MP-2
Топливный бак	295 л	
Гидробак	120 л	
Система охлаждения	16 л	
Поддон двигателя	35 л	

ЭЛЕКТРИЧЕСКАЯ СИСТЕМА	SR18M-2	SR18MP-2
Аккумулятор	2x12 В, 105 Ач	
Генератор	28 В, 70 А	
Стартер	24 В, 6 кВт	

МАССА	SR18M-2	SR18MP-2
Эксплуатационная масса	18 000 кг	18 900 кг
Распределение массы на валец	9000 кг	9900 кг
Распределение массы на ось	9000 кг	9000 кг
Статическая нагрузка	420 Н/см	444 Н/см

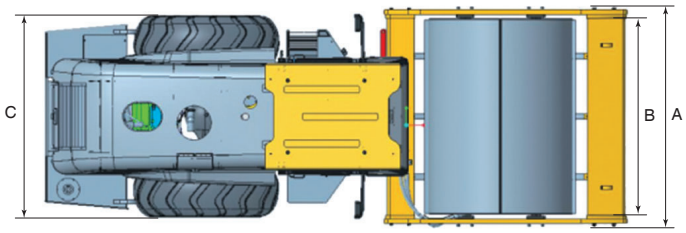

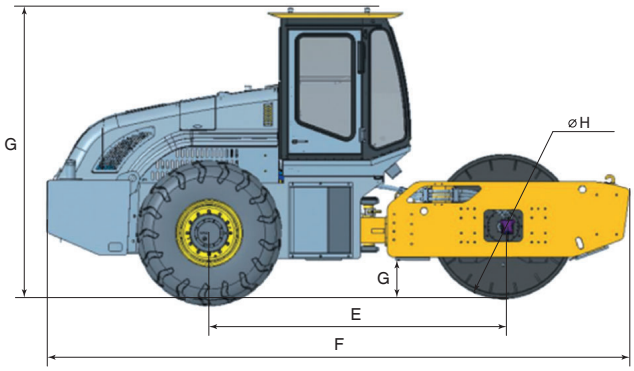

ГАБАРИТНЫЕ РАЗМЕРЫ	С ЗАКРЫТОЙ КАБИНОЙ
A	2345 мм
B	2140 мм
C	2240 мм
D	395 мм
E	3140 мм
F	5990 мм
G	3215 мм
H	1550 мм

СИТ СтройИмпортТехника
+7 (495) 662-64-61 ▾ shantui-sit.ru

Технические характеристики могут меняться без предварительного уведомления. На фотографиях техника может быть изображена с дополнительным оборудованием, не входящим в стандартную комплектацию. Цвет и внешний вид могут отличаться от изображенного.